KODOTRANS
Производство трансформаторов и моточных изделий

РФ, 115124, г. Москва Электродная 13, стр 32
Тел. : 8-800-700-03-85
E-mail: info@kodo-trans.ru
https://kodo-trans.ru

Серия ТПГ-16-Е60

Трансформаторы герметизированные, на железном сердечнике для монтажа на печатной плате, 16,0 VA

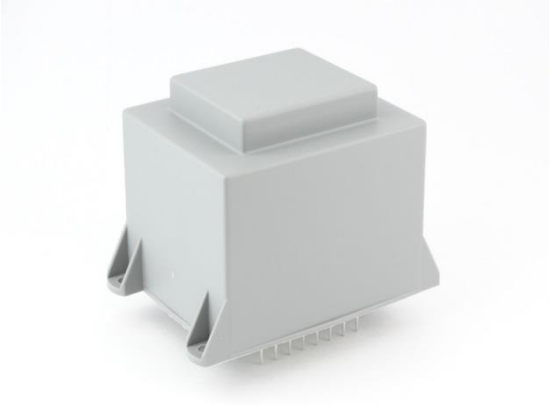

Описание:

- Однофазный трансформатор питания
- Номинальное входное напряжение 230В
- Частота 50/60 Гц
- Выходное напряжение от 6В до 24В или от 2х6В до 2х18В
- Максимальная выходная мощность 16,0Вт
- Температура эксплуатации трансформатора до +70°С
- Максимальная рабочая температура трансформатора +120°С
- Климатическое исполнение: герметизированный
- Классификация по воспламеняемости UL 94V-0
- 100% выходной контроль
- Возможно индивидуальное исполнение с необходимыми параметрами

Электрические характеристики трансформаторов:

Наименование	Напряжение первичной обмотки, В	Выводы первичной обмотки	Напряжение вторичной обмотки, В	Ток вторичной обмотки, мА	Выводы вторичной обмотки	Напряжение холостого хода, В	Схема
ТПГ-16-Е60-1х6в	230	1-7	1х6	2667	9-13	1х7,0	1
ТПГ-16-Е60-2х6в	230	1-7	2х6	1333	8-9/13-14	2х7,0	2
ТПГ-16-Е60-1х7,5в	230	1-7	1х7,5	2133	9-13	1х8,8	1
ТПГ-16-Е60-2х7,5в	230	1-7	2х7,5	1067	8-9/13-14	2х8,8	2
ТПГ-16-Е60-1х9в	230	1-7	1х9	1778	9-13	1х10,5	1
ТПГ-16-Е60-2х9в	230	1-7	2х9	889	8-9/13-14	2х10,5	2
ТПГ-16-Е60-1х12в	230	1-7	1х12	1333	9-13	1х14,2	1
ТПГ-16-Е60-2х12в	230	1-7	2х12	667	8-9/13-14	2х14,2	2
ТПГ-16-Е60-1х15в	230	1-7	1х15	1067	9-13	1х17,0	1
ТПГ-16-Е60-2х15в	230	1-7	2х15	533	8-9/13-14	2х17,0	2
ТПГ-16-Е60-1х18в	230	1-7	1х18	889	9-13	1х20,5	1
ТПГ-16-Е60-2х18в	230	1-7	2х18	444	8-9/13-14	2х20,5	2
ТПГ-16-Е60-1х24в	230	1-7	1х24	667	9-13	1х27,6	1

KODOTRANS
Производство трансформаторов и моточных изделий

РФ, 115124, г. Москва Электродная 13, стр 32
Тел. : 8-800-700-03-85
E-mail: info@kodo-trans.ru
https://kodo-trans.ru

Габаритные и посадочные размеры, мм:

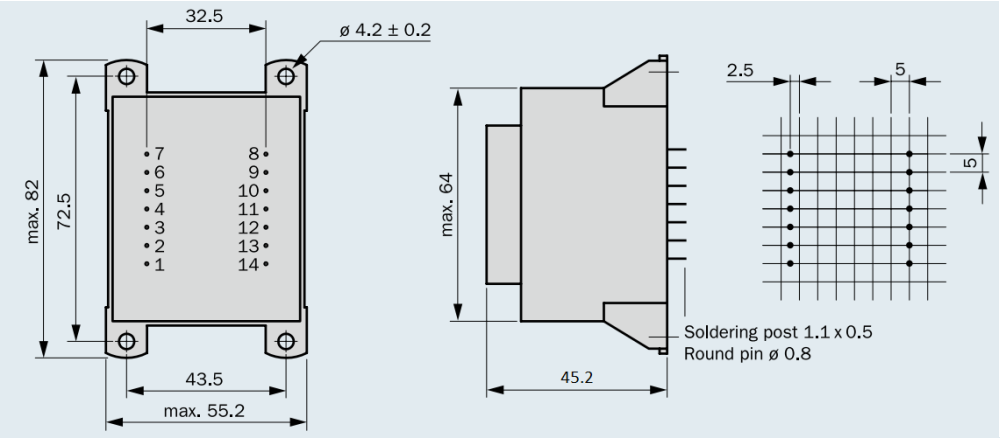

- Рекомендованное отверстие для вывода 1,3 мм
- Вес трансформатора 0,600 Кг
- Цвет корпуса может быть выбран заказчиком

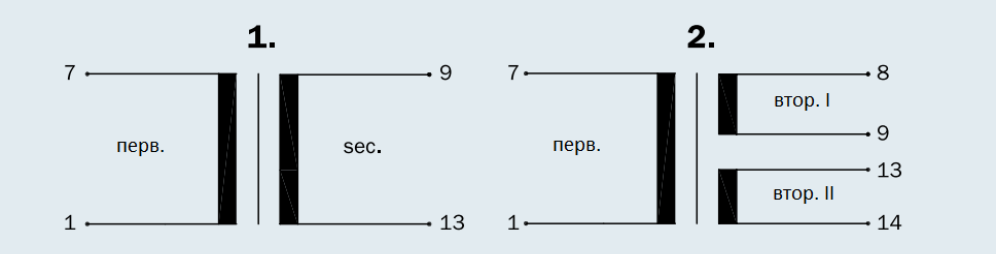

2.) двойное напряжение - соедините выводы 9 и 13, двойной ток - соедините выводы 8 и 13/9 и 14

МЕРЫ ПРЕДОСТОРОЖНОСТИ И РЕКОМЕНДАЦИИ:

Специальные требования:
Соблюдайте все инструкции, указанные в техническом паспорте, особенно:
-профиль пайки должен соблюдаться в соответствии со спецификацией технической пайки волной, в противном случае это приведет к аннулированию гарантии.
-пайка достигается только после оценки и утверждения.
-все продукты должны быть использованы до конца периода 12 месяцев с даты производства (указана на изделии или упаковке), иначе 100% пайка не гарантируется.
- нарушение условий эксплуатации изделий, таких как превышение номинального тока приведет к аннулированию гарантии.
-при большой массе изделия сильные удары и высокие ускорения могут повредить электрическое соединение или печатную плату, что приведет к аннулированию гарантии.
Этот электронный компонент был разработан и создан для использования только в общих цепях электронного оборудования. Этот продукт не допускается к эксплуатации в оборудовании с повышенными требованиями к безопасности и надёжности, а также в изделиях, где отказ изделия может привести к серьезной травме или смерти, если стороны не заключили соответствующее соглашение, специально регулирующего такое использование.
Кроме того, изделия компании КОДО-ТРАНС не разрабатывались и не предназначены для использования в военной, аэрокосмической, авиационной технике, а также в системах автоматики на объектах ядерной промышленности, подводных лодках, транспорте (системах автоматического регулирования, управления движением поездов, управления кораблями), системах передачи сигналов, предупреждения стихийных бедствий, медицинском оборудовании, информационных сетях и т.д. Компания КОДО-ТРАНС должна быть проинформирована о намерениях такого использования до стадии проектирования. Кроме того, необходимо выполнить достаточное количество проверок оценки надежности для безопасности для каждого электронного компонента, который используется в электрических цепях, где требуется высокая безопасность, надежность и долговечность.

СЛЕДУЮЩИЕ УСЛОВИЯ ПРИМЕНЯЮТСЯ КО ВСЕМ ИЗДЕЛИЯМ, ВЫПУСКАЕМЫМ КОМПАНИЕЙ КОДО-ТРАНС.

ОБЩИЕ СВЕДЕНИЯ:
Все рекомендации по применению должны быть соблюдены.
Не допускается использование и эксплуатация изделий КОДО-ТРАНС в условиях окружающей среды, при которых возможно расплавление или повреждение изоляции проводов. Если изделия планируется заливать компаундом по ТЗ заказчика, то, возможно, заливочный компаунд может повредить изделия КОДО-ТРАНС при отверждении. Соответственно невозможно гарантировать электрические, а также механические характеристики после заливки. После заливки изделия в целом должны быть проверены на работоспособность и отсутствие повреждений внутри.
Ответственность за применимость конкретных изделий и использования в специализированной конструкции лежит на Заказчике. Заказные изделия имеют все технические характеристики стандартных продуктов.
Отмывочные средства, которые используются в специальных применениях, могут повредить или изменить характеристики компонентов, каркаса, выводов или терминалов.
Не допускается прямое механическое воздействие на изделие (сильный удар, падение с высоты и проч.), которое может вызвать сколы или разлом ферритового материала сердечника вследствие его хрупкости.

Дата Изм.	Описание изменения	Чертеж Трансформатора	
		ТПГ-16-Е60	
		Дата:	01.07.2021
		Разработал:	Койфман И.И
		Утвердил:	Мороко С.К